Zugkugelkupplung mit Stabilisierungseinrichtung AKS 2004

ETI- Nr. 811280 (Bitte bei Bestellung angeben)

AL-KO Ersatzteile

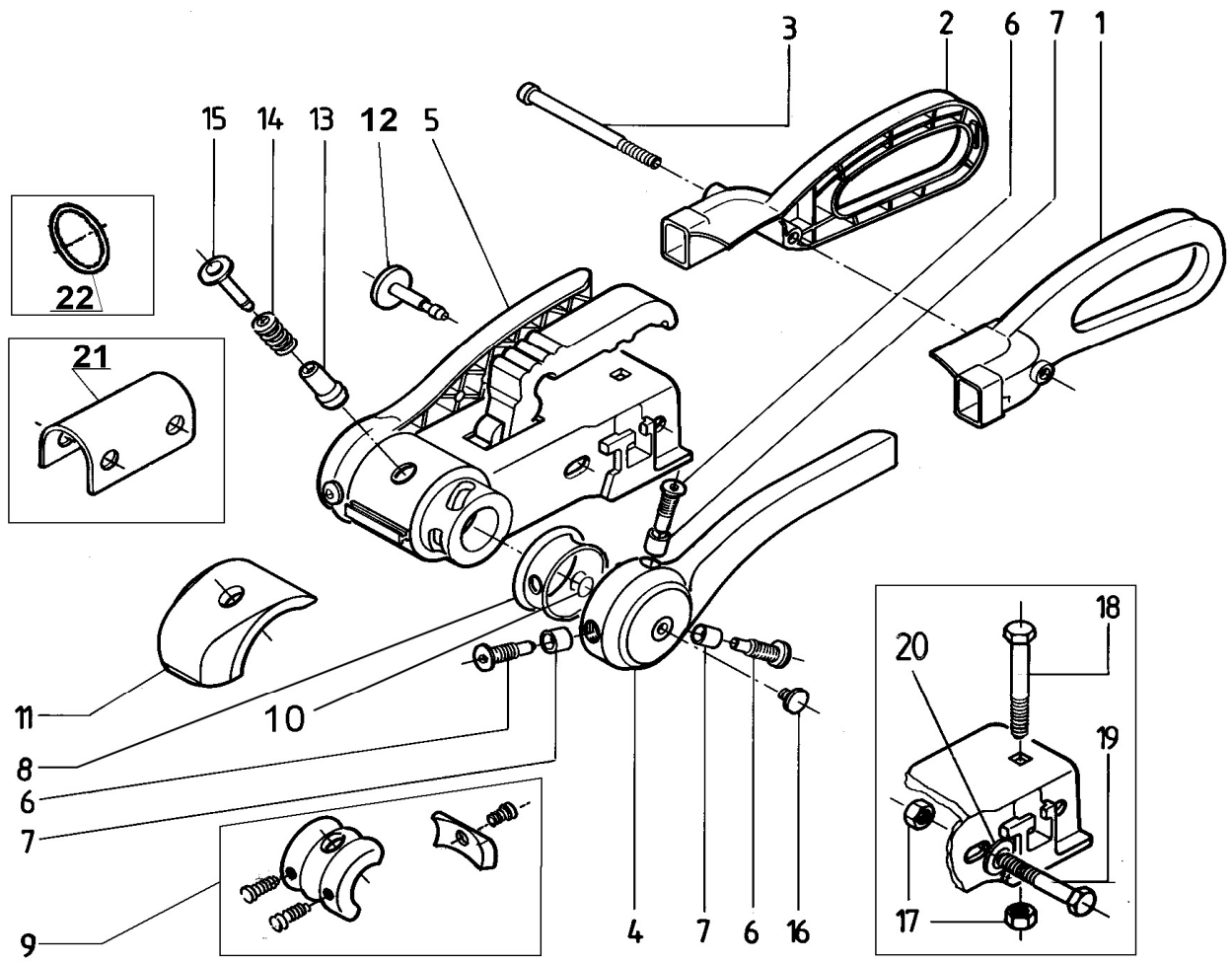

Pos.	Bezeichnung	Material-Nr.
1	Griffschale links	690243
2	Griffschale rechts	690244
3	Zylinderschraube	690246
4	Druckscheibe links	690241
5	Druckscheibe rechts	690242
6	Lagerschraube (mit Loctite gesichert)	372284
7	Lagerbuchse mit Gleitlager	380307
8	Dichtring	372166
9	ET-Set Reibbeläge AKS 2004	1220756
10	O-Ring	703149
11	Gummipuffer SOFT DOCK	690251
12	ET-Set Druckbolzen	1220755
13	Signalknopf innen	372288
14	Druckfeder	372285
15	Signalknopf außen	372287
16	Stopfen	583885
17	Skt.-Mutter M12-10 A3C, Mittelsich.	371932
18	Flachrundschraube M12x75	603392
19	Zylinderschraube M 12x75	704439
20	Scheibe A 13 DIN 125 A3C	700140
21	Distanzbügel	690841
22	Spannring	2072400208

Pos.	Bezeichnung	Material-Nr.

Erstellt	ETI-Nummer	geändert	Änderungs-Nr.	Änderungsgrund	Revisons-Nr.
08.11.99	811280_de	10.12.2009	FREIGABE		A